CONFIGURAÇÃO DE PENAS P/ PLOTAGEM

COR		ESP.
1	07	0,1
2	07	0,2
3	07	0,3
4	07	0,4
5	07	0,5
6	07	0,6
7	07	0,25
8	07	0,09
9	07	0,15
140	140	0,15
162	162	0,15

DIAGRAMA MULTIFILAR – QUADRO DE DISTRIBUIÇÃO GERAL – QDG

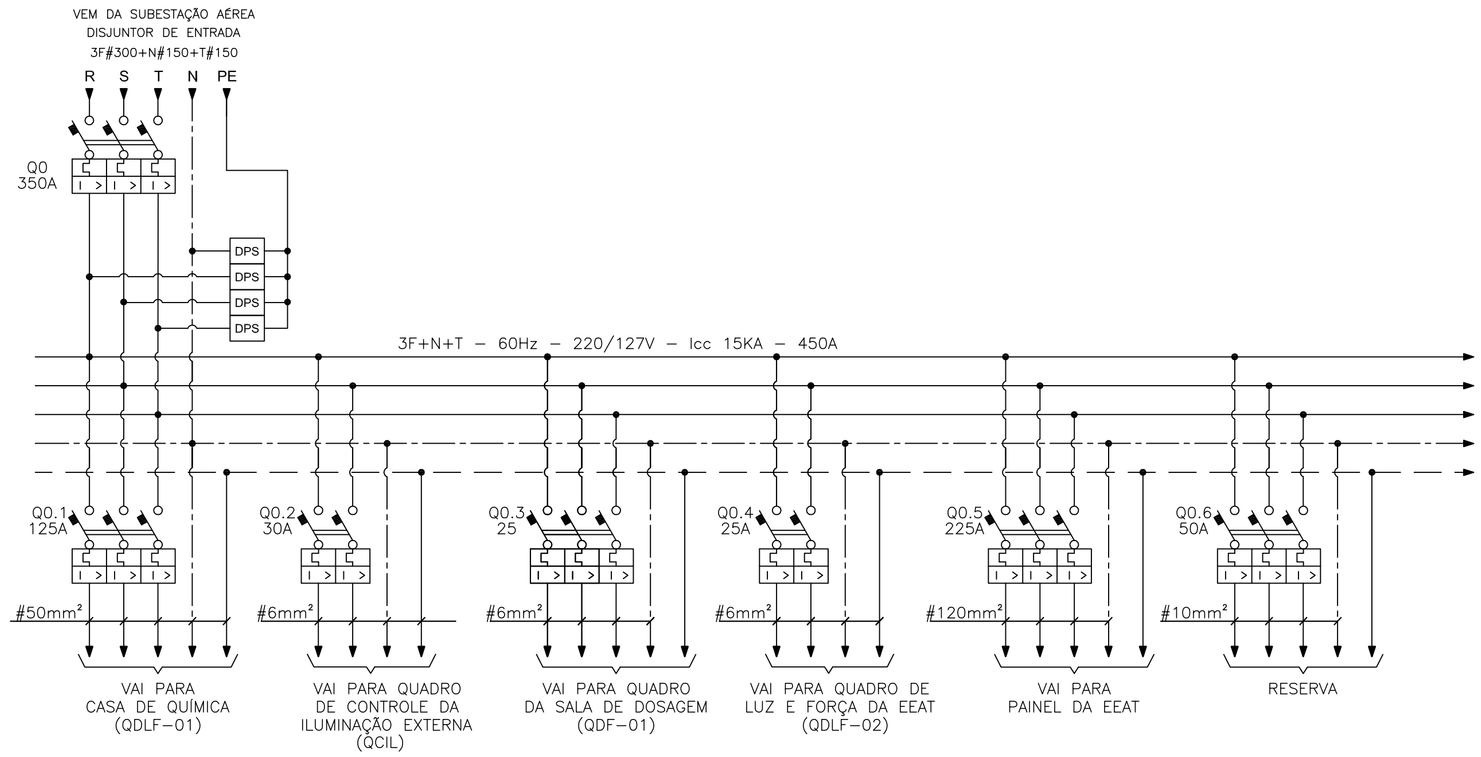

DETALHE PLAQUETAS

TIPO	TAMANHO (mm)	GRAVAÇÃO				QUANT. LINHAS
		DIMENSÕES (mm)			QUANT. DÍGITOS POR LINHAS	
	A x B	C	D	E		
1	17 x 37	5	30	3	12	3
2	25 x 30	10	25	3	4	2
3	15 x 40	5	35	3	14	2
4	17 x 60	4.5	55	3	14	3
5	20 x 60	5	55	3	14	3
6	25 x 90	5	80	3	28	3
7	50 x 120	10	110	3	17	2
8	50 x 200	12	180	3	17	3
9	35 x 90	5	80	3	28	5
10	17 x 37	10	30	3	5	1

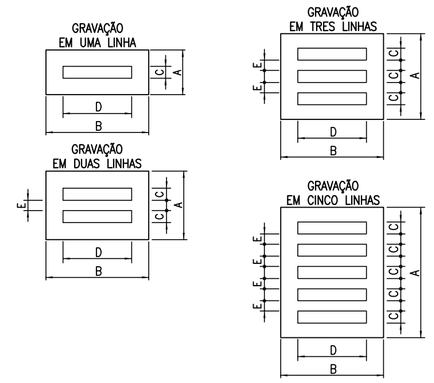

SIMBOLOGIA

SÍMBOLO	DESCRIÇÃO
	CONDUTOR FASE
	CONDUTOR NEUTRO
	CONDUTOR TERRA
	DISJUNTOR TERMOMAGNÉTICO TRIPOLAR
DPS	DISPOSITIVO DE PROTEÇÃO CONTRA SURTOS
	CONEXÃO ELÉTRICA FIXA

NOTAS

1 – DIMENSÕES EM MILÍMETRO, EXCETO ONDE INDICADO.
2 – A SEÇÃO DOS CONTUTORES ESTÃO EM mm2.
3 – OS NÚMEROS INSCRITOS NUM RETÂNGULO EX.: (2), INDICAM O ITEM DA LISTA DE PLAQUETAS, CONTIDA NESTA PRANCHA.
4 – OS NÚMEROS INSCRITOS NUM CÍRCULO EX.: (2), INDICAM O ITEM DA LISTA DE MATERIAL, CONTIDA NESTA PRANCHA.
5 – FURAR A PLACA DE POLICARBONATO PARA ACESSO AOS COMANDOS DOS DISJUNTORES.
6 – PARA LOCALIZAÇÃO DO QUADRO, VER PRANCHA 0876.DS.046.E.0003/00.
7 – PLAQUETAS RETANGULARES DE 2,4mm DE ESPESSURA, EM PLÁSTICO LAMINADO NA COR PRETA INSCRIÇÃO EM BRANCO.

OPÇÕES PARA FIXAÇÃO:
☒ PLAQUETA APARAFUSADA
☐ PLAQUETA REBITADA
☐ PLAQUETA COLADA COM LOCTITE No. 454

QUADRO DE CARGAS – QDG

EQUIPAMENTO : QUADRO DE DISTRIBUIÇÃO GERAL - QDG					TENSÃO NOMINAL : 220/127V				EQUIPAMENTO A MONTANTE : DISJUNTOR DE ENTRADA - SUBESTAÇÃO								CIRCUITO DE ALIMENTAÇÃO : 0					
CIRCUITO	FINALIDADE	POTÊNCIA NOMINAL		TENSÃO NOMINAL (VOLTS)	Nº FASES	FD	cosϕ	CORRENTE NOMINAL (A)	CORRENTE PROJETO (A)	DISJUNTOR (A)	CONDUTOR (mm²)			FASE A (KVA)	FASE B (KVA)	FASE C (KVA)	CARGA INSTALADA			POT. DEMANDADA		
		VALOR	UNID								FASE	NEUTRO	TERRA				ATIVA (KW)	REAT. (KVAR)	APAR. (KVA)	ATIVA (KW)	REAT. (KVAR)	APAR. (KVA)
0.1	QDLF - 01 (CASA DE QUÍMICA)	41,61	kW	220,00	3,00	0.66	0.99	73,24	91,56	125,00	50,00	50,00	50,00	9,75	9,32	9,05	41,98	3,40	42,12	27,72	3,20	27,90
0.2	QCIL - QUADRO DE CONTROLE DA ILUMINAÇÃO	6,45	kW	220,00	3,00	0,70	0,98	12,80	15,99	30,00	6,00	6,00	6,00	2,25	2,08	2,33	6,78	0,97	6,85	4,78	0,97	4,87
0.3	QDF - 01 (SALA DE DOSAGEM)	2,60	kW	220,00	3,00	0,84	0,64	14,80	18,50	25,00	6,00	6,00	6,00	0,58	0,58	1,04	2,60	3.17	4,04	2,20	2,65	3,39
0.4	QDLF - 02 (EEAT)	4.78	kW	220,00	3,00	0.34	1,00	12,52	15,65	25,00	6,00	6,00	6,00	1,42	1,08	2,28	4,77	0,98	4,77	1,60	0,98	1,60
0.5	PAINEL EEAT	73,60	kW	220,00	3,00	0,50	0,84	128,00	160,00	225,00	120,00	120,00	120,00	16,24	16,24	16,24	81,78	52,82	97,35	40,89	26,41	48,68
0.6	RESERVA	15,00	kW	220,00	3,00	1,00	1,00	39,36	49,20	50,00	-	-	-	5,00	5,00	5,00	15,00	0,00	15,00	15,00	0,00	15,00
0	ALIMENTAÇÃO DO QDF-01	139,26	KW	220,00	3,00	0,60	0,94	258,06	322,57	380,00	300,00	185,00	185,00	35,24	34,30	35,94	152,91	58,17	163,60	92,19	34,21	98,33

LISTA DE PLAQUETAS

ITEM	TIPO	INSCRIÇÕES NA PLAQUETA			QTD.
		LINHA 1	LINHA 2	LINHA 3	
1	6	QDG	220/127V	Nº DE FASES: 3	01
2	3	DPS	NEUTRO		01
3	3	DPS	FASE R		01
4	3	DPS	FASE S		01
5	3	DPS	FASE T		01
6	2	R			01
7	2	S			01
8	2	T			01
9	10	NEUTRO			01
10	10	TERRA			01
11	3	DISJUNTOR	GERAL		01
12	3	PAINEL	EEAT		01
13	3	CASA DE	QUÍMICA		01
14	3	SALA DE	DOSAGEM		01
15	3	QDLF–02	EEAT		01
16	3	QUADRO	ILUMINAÇÃO		01
17	3	RESERVA			01
18	10	Q0			01
19	10	Q0.5			01
20	10	Q0.1			01
21	10	Q0.3			01
22	10	Q0.4			01
23	10	Q0.2			01
24	10	Q0.6			01

DIMENSIONAL, VISTAS E ITEMIZAÇÃO – QDG

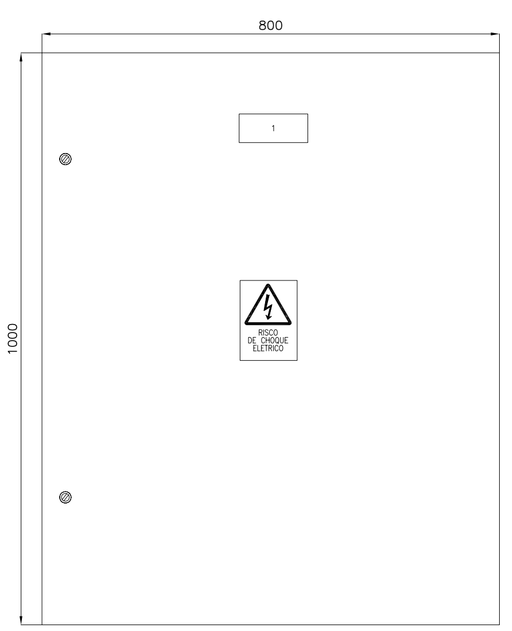

VISTA FRONTAL EXTERNA
ESC.: 1/7.5

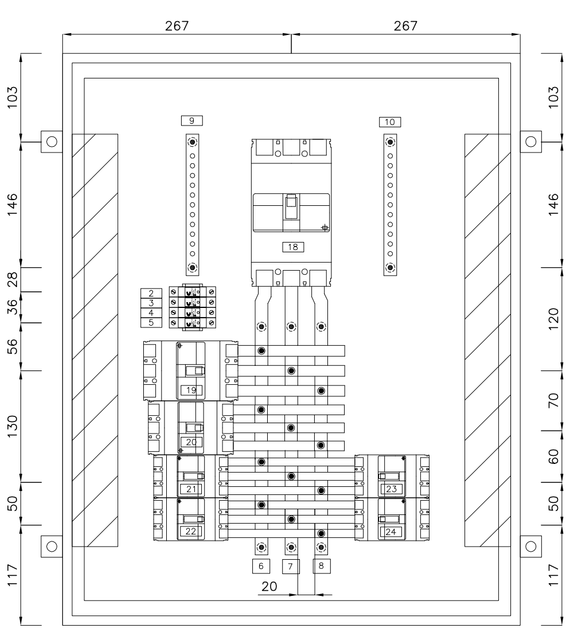

VISTA FRONTAL INTERNA
ESC.: 1/7.5

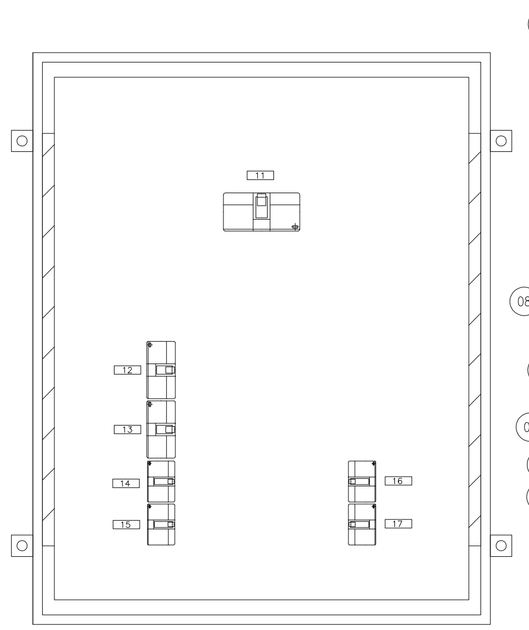

VISTA FRONTAL INTERNA DA PLACA DE POLICARBONATO
ESC.: 1/7.5

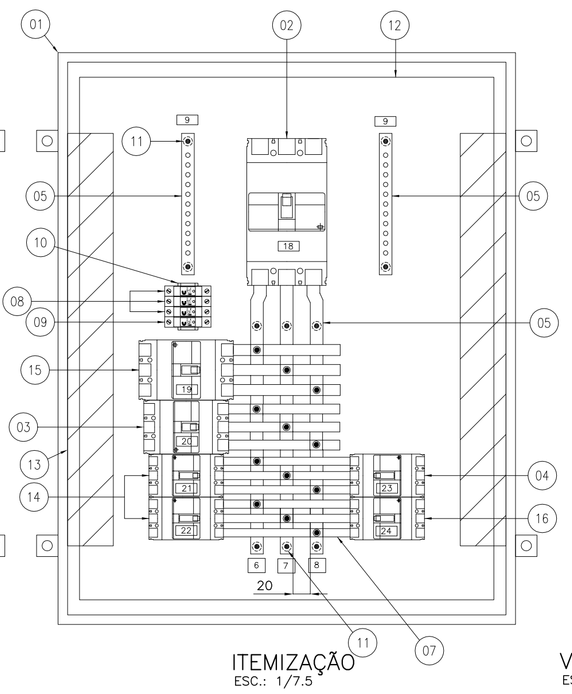

ITEMIZAÇÃO
ESC.: 1/7.5

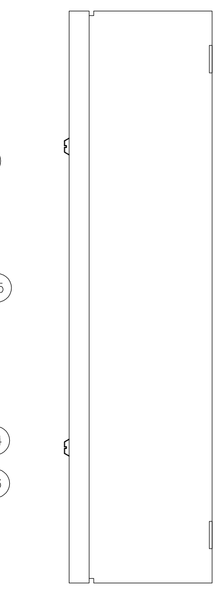

VISTA LATERAL EXTERNA
ESC.: 1/7.5

FIXAÇÃO
SEM ESCALA

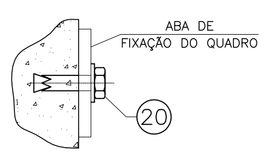

DETALHE PLACA DE ADVERTÊNCIA
ESC.: 1/4

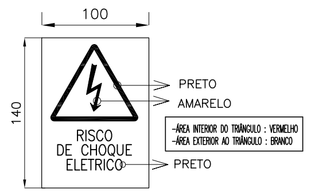

OBS.: PLACA EM CHAPA DE ALUMÍNIO, COM FIXAÇÃO POR PARAFUSO.

LISTA DE MATERIAL

ITEM	TAG	DESCRIÇÃO	QUANT.
1	-	QUADRO ELETRICO DIM. (1000x800x300)mm EM AÇO DE 1,5mm DE ESPESSURA, IP55. REF.EE 380, FABRICANTE TAUNUS	1pç
2	Q0	DISJUNTOR EM CAIXA MOLDADA TRIPOLAR, In=350A, Icc=18kA EM 220VCA, 60Hz, CURVA C.REF.-EZC400N, FABRICANTE - SCHNEIDER.	1pç
3	Q1	DISJUNTOR EM CAIXA MOLDADA TRIPOLAR, In=125A, Icc=18kA EM 220VCA, 60Hz, CURVA C.REF.-EZC160N, FABRICANTE - SCHNEIDER.	1pç
4	Q2	DISJUNTOR EM CAIXA MOLDADA TRIPOLAR, In=30A, Icc=18kA EM 220VCA, 60Hz, CURVA C.REF.-EZC100N, FABRICANTE - SCHNEIDER.	1pç
5		BARRA CHATA DE COBRE DE 7/8"x3/8",COM A DENSIDADE DE 2,4 A/mm² - 450A	2,4m
6		BARRA CHATA DE COBRE DE 3/4"x3/8", COM A DENSIDADE DE 2,4 A/mm² - 387A	1,5m
7		BARRA CHATA DE COBRE DE 9/16"x1/4", COM A DENSIDADE DE 2,4 A/mm² - 200A	1,5m
8	DPS	DISPOSIVO DE PROTEÇÃO CONTRA SURTOS, PROPRIO PARA FASE, CLASSE 1 COM TENSÃO NOMINAL DE OPERAÇÃO 275VCA, CORRENTE DE SURTO MÁXIMA 40KA	3pç
9	DPS	DISPOSIVO DE PROTEÇÃO CONTRA SURTOS, PROPRIO PARA FASE, CLASSE 1, COM TENSÃO NOMINAL DE OPERAÇÃO 275VCA, CORRENTE DE SURTO MÁXIMA 40KA	1pç
10	-	TRILHO DIMM 35mm, 936604, CEMAR	1pç
11	-	ISOLADOR PARA BAIXA TENSÃO, DE EPOXI, COM INSERTOS EM LATÃO. REF. AUSTEN	10pç
12	-	CHAPA DE POLICARBONATO TRANSPARENTE ESPESSURA 5mm, 1m²	1m²
13	-	CANALETA TIPO "ABERTA" COM TAMPA EM PVC CINZA DIM. 80x60x2000mm (AxLxC) - REF. 36216, FABRCICANTE - CEMAR LEGRAND	1pç
14	Q3,Q4	DISJUNTOR EM CAIXA MOLDADA TRIPOLAR, In=25A, Icc=18kA EM 220VCA, 60Hz, CURVA C.REF.-EZC100N, FABRICANTE - SCHNEIDER.	2pç
15	Q5	DISJUNTOR EM CAIXA MOLDADA TRIPOLAR, In=225A, Icc=18kA EM 220VCA, 60Hz, CURVA C.REF.-EZC250N, FABRICANTE - SCHNEIDER.	1pç
16	Q6	DISJUNTOR EM CAIXA MOLDADA TRIPOLAR, In=50A, Icc=18kA EM 220VCA, 60Hz, CURVA C.REF.-EZC100N, FABRICANTE - SCHNEIDER.	1pç

ESTE DESENHO É PROPRIEDADE DA COMPANHIA ESPIRITO SANTENSE DE SANEAMENTO – CESAN E NÃO PODE SER COPIADO SEM SUA AUTORIZAÇÃO.

NÚMEROS	TÍTULOS
PRINCIPAIS DESENHOS DE REFERÊNCIA	

Nº	LOCAL	DISCRIMINAÇÃO	DES.	DIV.	GER.	DATA
REVISÃO						

CANCELA E SUBSTITUI O DESENHO NÚMERO:

CANCELADO E SUBSTITUÍDO PELO DESENHO NÚMERO:

CENTRO DE DOCUMENTAÇÃO
RECEBIDO: __/__/__
Nº DOC.: _____ ASS.: _____
APROVAÇÃO CESAN:
ASS.: _____ MATR.: _____
UNID.: _____ DATA: __/__/__
ESTA APROVAÇÃO NÃO ISENTA A CONTRATADA DE SUAS RESPONSABILIDADES LEGAIS.

EMITENTE: Etep Consultoria, Gerenciamento e Serviços

PROJETADO:	COORDENADOR:
ANDRE MIRANDA DAHER	ARTUR AUGUSTO OLIVEIRA NEVES
CREA: 16142/D REGIÃO: ES	CREA: 045302/D REGIÃO: RJ
DESENHO: Andre Miranda Daher	Nº DES. PROJETISTA: 0876.DS.046.E.0006/00
DATA: 15 / 06 /2012	

RESPONSÁVEL TÉCNICO: ENGº ARTUR AUGUSTO OLIVEIRA NEVES
CREA: 045302/D REGIÃO: RJ ART Nº:92011002094 DATA: 22/02/2011

EMISSÃO CESAN	DATAS
PROJETADO:	
CREA:	
DESENHADO:	
VERIFICADO: ENGº WELINGTON LIMA	
DIVISÃO: ENGº NESTOR GORZA JUNIOR	
GERÊNCIA: ENGº DOUGLAS OLIVEIRA COUZI	

CESAN

MUNICÍPIO: STA MARIA JETIBÁ | DISTRITO: | BAIRRO: SEDE

NOME DO EMPREENDIMENTO: AMPLIAÇÃO DO SISTEMA DE ABASTECIMENTO DE ÁGUA DE SANTA MARIA JETIBÁ

TÍTULO: ETA SANTA MARIA DE JETIBÁ
PROJETO ELÉTRICO
QUADRO DE DISTRIBUIÇÃO GERAL

ESCALA:	FOLHA:	Nº CESAN	REV:
INDICADA	01/01	0–000–000–00–0–XX–0000	00